COSTRUZIONI MECCANICHE LEGNANESI S.r.l.

MASTERGEAR™

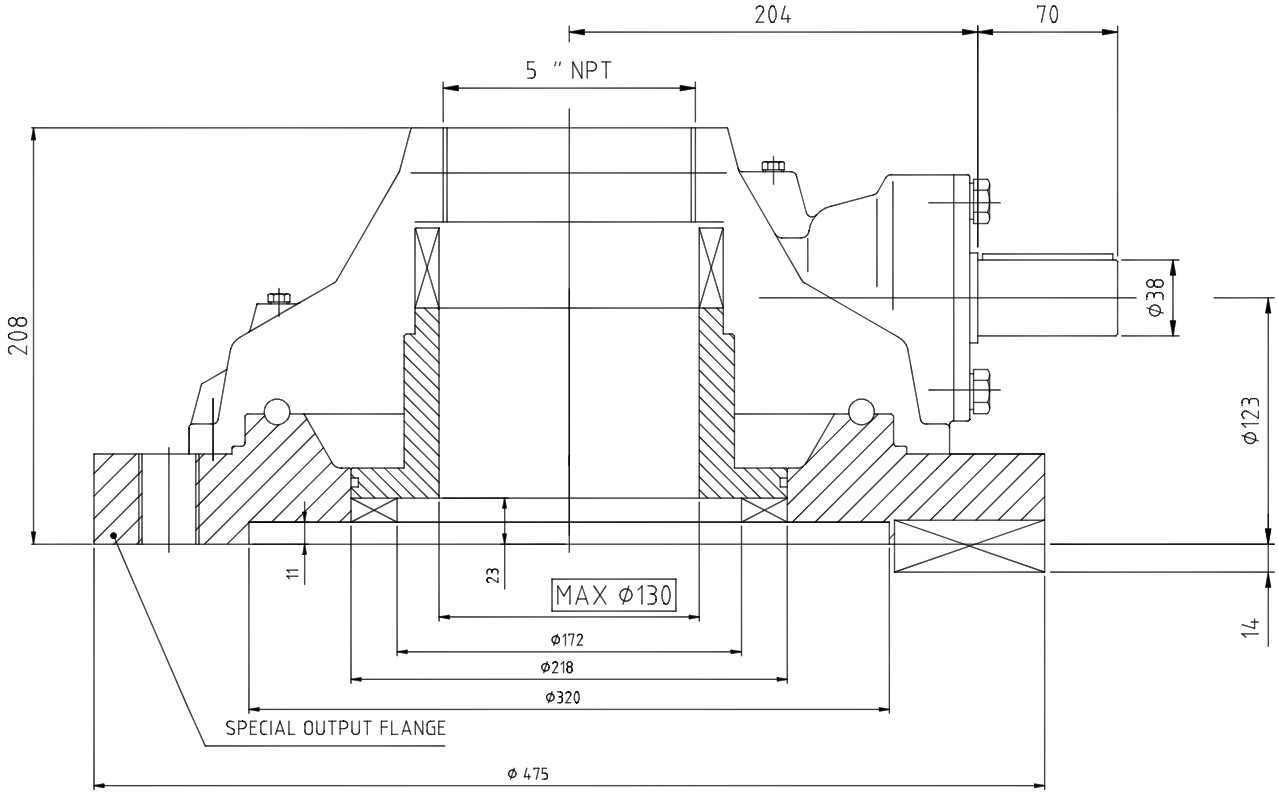

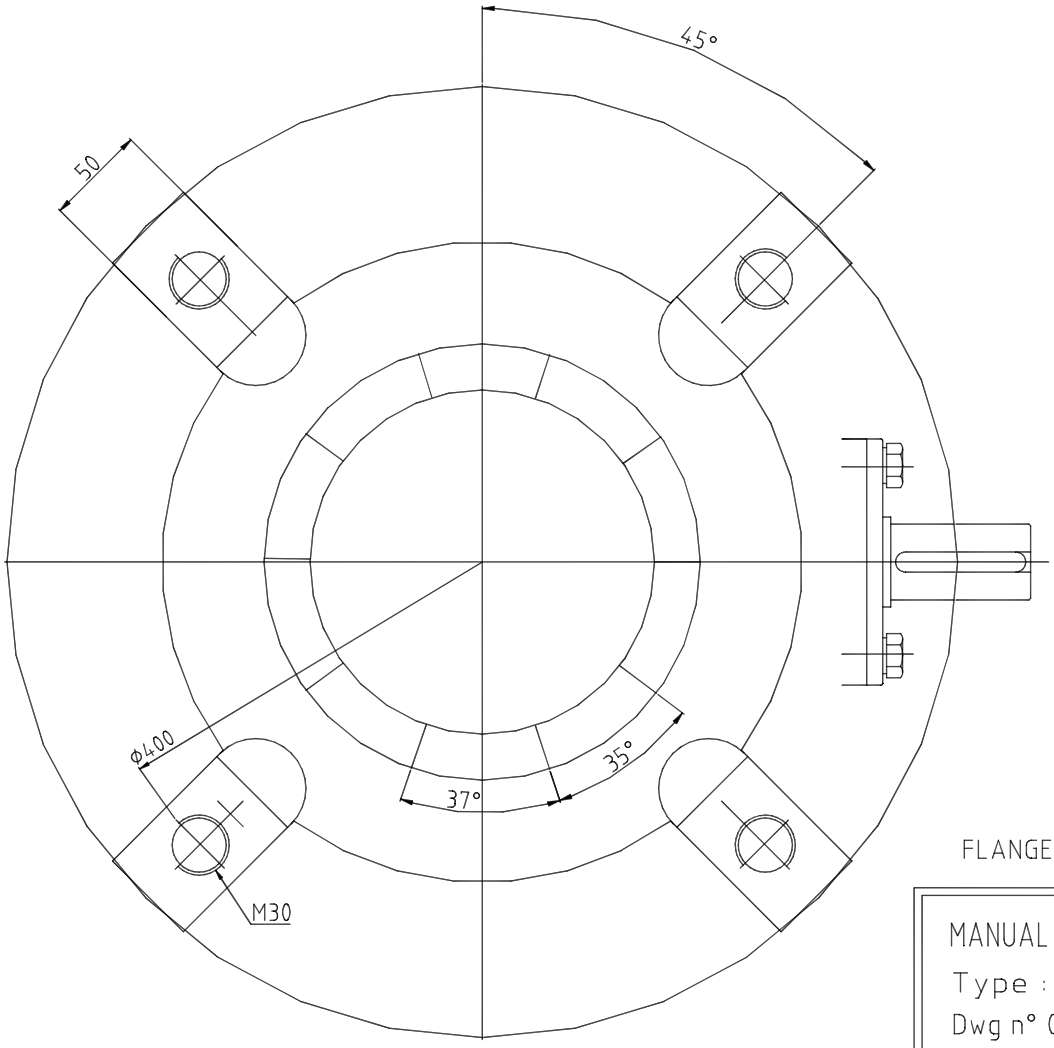

FLANGE SIZE D -Cmp 14

MANUAL BEVEL GEAR BOXES

Type : A43S+D14DOG

Dwg n° 00928-A43-DCmp14

Date : 20-12-2007

Drawn : D.Liccardi