COSTRUZIONI MECCANICHE LEGNANESI s.r.l.

MASTERGEAR™

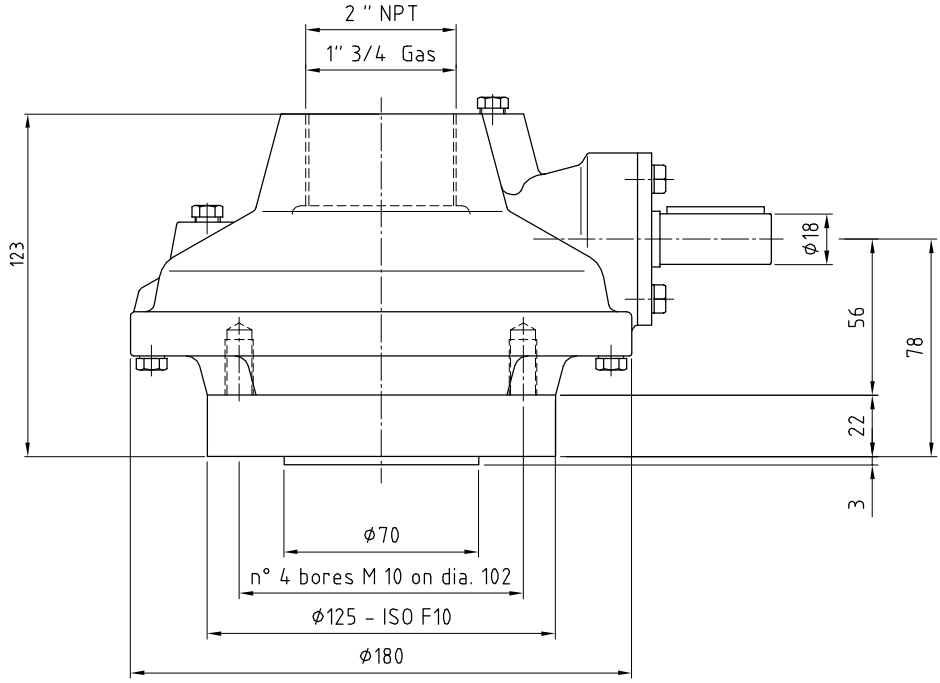

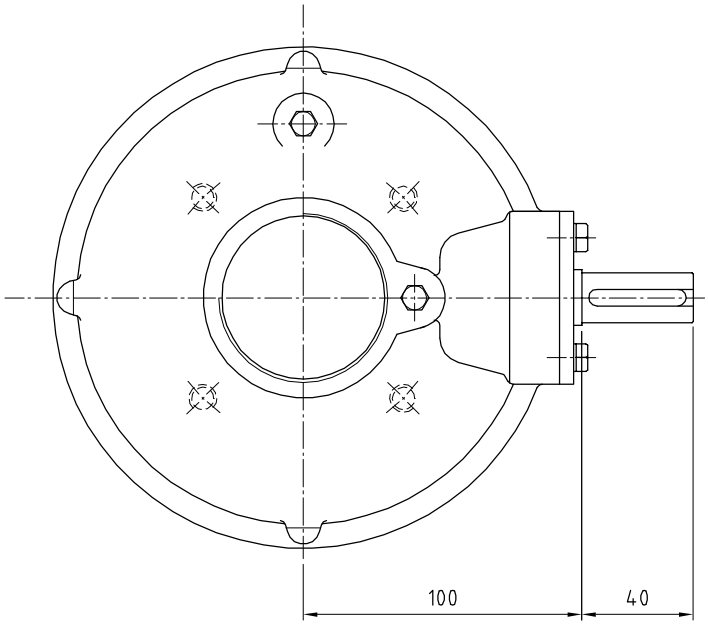

MANUAL BEVEL GEAR BOXES

Type : A07R

Max Output Torque : 300 Nm

Max Thrust : 70 KN : Only R Type

Ratio : 4.5 : 1 - M.A. : 3.83

Max Input Torque : 78 Nm

Output flange : ISO F10

Max Stem valve : A07R = 40 mm

Draw : D. Liccardi - Dwg N° 918.A07 - Date : 27-11-2006